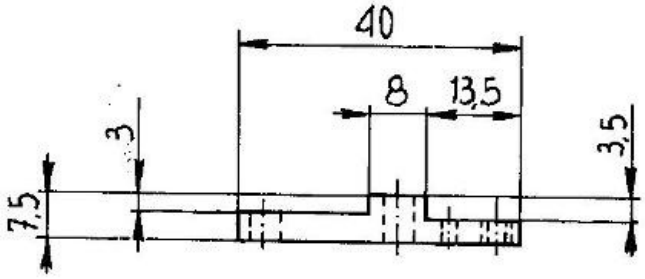

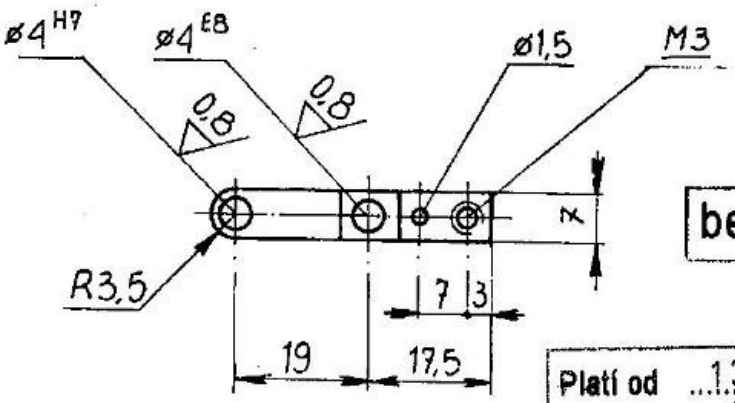

bez protokolu

Platí od 13-11-2008

Podpis Subí

3,2 [0,8]

									4 H7	+0,012 0
									4 E8	+0,038 +0,020
				Part./Cod.	Denominazione	Materiale	Cod. Mat	Nr. P.	Quota	Tolleranza
RIF.	MODIF. - NR. COM.	DATA	FIRMA	GREZZO NR. MODELLO NR.		MATERIALE 16CrNi4 COD. MAT. 1155 2510			TRATTAMENTO Cm5 Tempra HRc 62±2	

NR. MASCHERA

QUOTE SENZA INDICAZIONE DI TOLLERANZA GRADO DI PRECISIONE MEDIO UNI 5307-63

fino a 6 ± 0.1	FORI: Toll. +	
da 6 fino a 30 ± 0.2	ALBERI: Toll. -	
da 30 fino a 120 ± 0.3		
da 120 fino a 316 ± 0.5		

'88	Data	Firma
Dis	05-02-	[signature]
Visto		

DENOMINAZIONE 9123 9061 LEVA

NR. CODICE 6034 9623

Sost. il W1224-37-79 Sost. da

SCALA 1:1

A4

Released

A tenore di legge si riserva la proprietà di questo disegno con divieto di riprodurlo o di renderlo comunque noto a terzi o a altre concorrenti senza nostra autorizzazione.

MOD 353 - 1000-20-2-87